Návod na použitie filtrov

DRINKO® taste · bio





DRINKO® taste a DRINKO® bio sú systémy na filtráciu pitnej vody určené na inštaláciu pod drez,

pred existujúcu kuchynskú batériu. Súprava je navrhnutá tak aby nevyžadovala výmenu kuchynskej batérie, montáž dodatočného kohútika ani vŕtanie pracovnej dosky.

SÚPRAVA NA FILTRÁCIU VODY POD DREZ

DRINKO® taste — Zlepšuje chuť vody · znižuje obsah chlóru a zápachy
Súprava E302C · Kazeta E306C

DRINKO® bio — Mikrobiologická retencia baktérií, vírusov a cýst · znižuje obsah chlóru a zápachy
Súprava E303C · Kazeta E307C

Distribútor:

AQUAMONTS

AQUAMONTS, s.r.o.
veľkoobchod - email: obchod@aquamonts.sk, tel.: 0918 150 178
obchod, eshop - info@aquamonts.sk, tel.: 0918 583 733

OBSAH

1 Pred použitím
2 Použité symboly
3 Opis výrobku
4 Obsah balenia
5 Hlavné komponenty
6 Princíp fungovania
7 Určené použitie
8 Obmedzenia použitia
9 Upozornenia na správne používanie
10 Pred inštaláciou
11 Pravidlá správnej inštalácie
12 Inštalácia
13 Uvedenie do prevádzky a úvodné prepláchnutie
14 Bežná údržba
15 Obdobia nepoužívania
16 Čistenie
17 Riešenie problémov
18 Technické parametre
19 Výkon pri znižovaní obsahu chlóru — DRINKO® taste
20 Mikrobiologická retenčná účinnosť — DRINKO® bio
21 Hydraulický výkon — DRINKO® bio
22 Náhradné diely a príslušenstvo
23 Záznam o výmene vložky
24 Zhoda a bezpečnosť
25 Záručné podmienky
26 Obmedzenie zodpovednosti
27 Likvidácia
28 Ochranné známky

1 PRED POUŽITÍM

POZORNE SI PREČÍTAJTE TENTO NÁVOD A USCHOVAJTE HO NA BUDÚCE POUŽITIE.

Spoločnosť si vyhradzuje právo meniť alebo upravovať špecifikácie výrobku. Toto zariadenie musí podliehať pravidelnej údržbe. Technické informácie uvedené v tomto návode sú vlastníctvom spoločnosti Ecoterm S.r.l. a reprodukcia tohto návodu, a to aj čiastočná, je zakázaná. Akékoľvek použitie alebo zneužitie tohto návodu bude riešené podľa zákona. Tento návod sa musí starostlivo uchovávať a pri prevode zariadenia odovzdať novému vlastníkovi. Údaje uvedené v tomto návode sú informatívne a nezáväzné. Ecoterm S.r.l. si vyhradzuje právo tento návod zmeniť bez predchádzajúceho upozornenia.

2 POUŽITÉ SYMBOLY

UPOZORNENIE: informácia týkajúca sa bezpečnosti osôb alebo neporušenosti zariadenia. Nedodržanie pokynov môže spôsobiť ujmu osobám, zvieratám alebo majetku a viesť k zániku záruky.

POZNÁMKA: informácia užitočná pre správne používanie zariadenia.

3 OPIS VÝROBKU

DRINKO® taste a DRINKO® bio sú systémy na filtráciu pitnej vody určené na inštaláciu pod drez, pred existujúcu kuchynskú batériu. Systém je navrhnutý v režime Ready to Drink: nevyžaduje výmenu kuchynskej batérie, montáž dodatočného kohútika ani vŕtanie pracovnej dosky.

DRINKO® taste — súprava kód E302C

Vložka využíva technológiu aktívnych uhlíkových vlákien Fybrex®: zlepšuje chuť vody znižovaním obsahu chlóru, nepríjemných pachov a suspendovaných nečistôt, pričom zachováva vysoký prietok a dlhú životnosť kazety bez odstraňovania minerálnych solí prirodzene prítomných vo vode.

DRINKO® bio — súprava kód E303C

Vložka využíva elektro-adsorpčné médium ZetaBio+® (elektropozitívna textília s aktívnym kokosovým uhlím a striebrom). Okrem znižovania obsahu chlóru a nepríjemných pachov zabezpečuje v mieste použitia mikrobiologickú retenciu baktérií, vírusov a cýst a bakteriostatické pôsobenie striebra vo vnútri kazety bez odstraňovania minerálnych solí prirodzene prítomných vo vode.

Poznámka: Hodnoty mikrobiologickej retencie vyjadrujú retenčnú schopnosť filtračného média, nie dezinfekčný účinok na vodu. DRINKO® bio je určený na zlepšenie a ochranu vody, ktorá je už pitná; nie je určený na úpravu nebezpečnej vody na pitnú.

Sortiment DRINKO®: Rovnaké telo filtra, rovnaká inštalácia Ready to Drink a špecifická kazeta pre každú potrebu. Sortiment zahŕňa DRINKO® taste a DRINKO® bio. Používajte iba kazetu určenú pre váš systém.

4 OBSAH BALENIA

Pred inštaláciou skontrolujte neporušenosť výrobku a úplnosť obsahu balenia.

- 1 × filtračný systém DRINKO® taste alebo DRINKO® bio vrátane kazety
- 2 × kolenové prípojky 3/8" BSPT s maticou a tesnením
- 2 × uzatváracie ventily
- 2 × pripojovacie hadice
- 1 × kovová montážna konzola
- 1 × kľúč na otvorenie filtračnej nádoby
- 1 × PTFE páska
- 4 × upevňovacie skrutky konzoly
- 1 × záručný list
- 1 × návod na použitie a údržbu (tento dokument)

5 HLAVNÉ KOMPONENTY

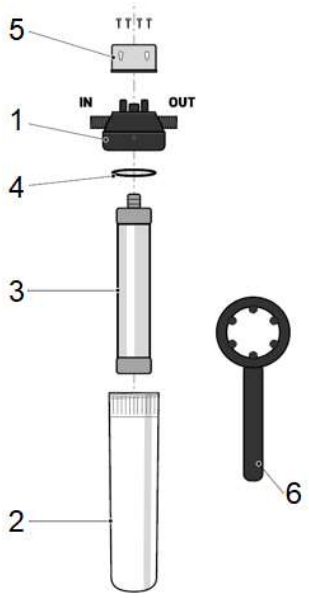

Obr. 1 — Komponenty filtračnej zostavy

1. Hlava filtra — techno polymer certifikovaný na použitie s pitnou vodou, so vstupnou (IN) a výstupnou (OUT) prípojkou 3/8" BSPT.
2. Filtračná nádoba — technopolymérová nádoba certifikovaná na použitie s pitnou vodou.
3. Filtračná vložka — kód E306C pre DRINKO® taste, kód E307C pre DRINKO® bio.
4. Tesniaci O-krúžok — osadený v sedle v hornej časti filtračnej nádoby.
5. Kovová konzola — montuje sa na hlavu filtra pomocou dodaných skrutiek.
6. Kľúč — na odskrutkovanie a dotiahnutie filtračnej nádoby.

6 PRINCÍP FUNGOVANIA

Voda z verejného vodovodu je pitná a kontrolovaná, ale stagnácia v starých potrubiach alebo vo vnútorných častiach domáceho rozvodu môže spôsobovať nepríjemnú chuť, usadeniny, častice a nepríjemné pachy, ako aj prítomnosť chlóru. DRINKO® v mieste použitia, tesne pred batériou, a poskytuje číru vodu s príjemnou chuťou bez odstraňovania minerálnych solí prirodzene prítomných vo vode.



Obr. 2 — Filtračné vložky DRINKO®

DRINKO® taste — technológia Fybrex®

Aktívne uhlíkové vlákno (ACF) má mikropóry priamo na svojom povrchu: voda sa okamžite dostáva k aktívnym miestam bez potreby difundovať cez makropóry, ako je to pri granulovanom aktívnom uhlí (GAC) a carbon blocku. Výsledkom je rýchlejšia a účinnejšia adsorpcia, vysoký prietok, nízka tlaková strata a bez uvoľňovania uhlíkového prachu. Kompaktná, spojená plsť zároveň zabraňuje vytváraniu kanálikov a tendencii k upchávaniu typickej pre granulované médiá, čím umožňuje dlhšie používanie pri rovnakej veľkosti.

DRINKO® bio — technológia ZetaBio+®

Netkané elektro-adsorpčné médium vytvára kladný povrchový náboj (aktívny pri pH 5–9,5), ktorý priťahuje a zachytáva suspendované mikrobiologické kontaminanty so záporným povrchovým nábojom, aj keď sú menšie ako veľkosť pórov média (~1,2–1,5 mikrónu). Vírusy a baktérie sa zachytávajú elektrostatickou adsorpciou, cysty a častice mechanicky. Aktívne kokosové uhlie adsorbuje chlór, pachy a nepríjemné chute; striebro obsiahnuté v médiu časom potláča rast baktérií vo vnútri kazety. Výsledkom je pasívna mikrobiologická bariéra s vysokým prietokom a nízkou tlakovou stratou, bez odpadovej vody, elektrickej energie a demineralizácie vody.

7 URČENÉ POUŽITIE

Súpravy DRINKO® taste a DRINKO® bio sú určené na domáce a podobné použitie (kancelárie, komunity, občerstvovacie miesta), na úpravu studenej pitnej vody z vodovodnej siete v mieste použitia, s inštaláciou pod drez pred existujúcu batériu. Zariadenie je vhodné na pitnú vodu a vyžaduje pravidelnú periodickú údržbu na zabezpečenie požiadaviek na pitnú vodu deklarovaných výrobcom.

8 OBMEDZENIA POUŽITIA

1. Nie je vhodné na filtrovanie nepitnej vody, studničnej vody ani vody neistej kvality.
2. Nepoužívajte na filtrovanie odpadovej vody ani vody z technických systémov (vykurovanie, klimatizácia).
3. Nepoužívajte vo výbušnom prostredí.
4. Neinštalujte na rozvod teplej úžitkovej vody: zariadenie je určené na studenú vodu s teplotou 5 až 45 °C.
5. Neprekračujte maximálny prevádzkový tlak 12 bar (174 psi).
6. Neinštalujte na miestach vystavených mrazu alebo priamemu slnečnému žiareniu.
7. Pri filtrácii špeciálnych typov vody kontaktujte výrobcu.

9 UPOZORNENIA NA SPRÁVNE POUŽÍVANIE

UPOZORNENIE

Pred inštaláciou skontrolujte kvalitu upravovanej vody: zariadenie sa smie inštalovať iba na filtráciu pitnej vody. Nevykonávajte demontáž, kým je systém pod tlakom: vždy zatvorte uzatváracie ventily a otvorením výtokovej batérie uvoľnite zvyškový tlak. Prísne dodržiavajte intervaly výmeny kazety. Vyčerpaná vložka alebo vložka ponechaná v prevádzke po stanovenom limite už nezaručuje deklarovaný výkon. Filtračné vložky neumývajte, neregenerujte ani opakovane nepoužívajte: sú jednorazové.

UPOZORNENIE

Ak tlak v sieti prekračuje 12 bar, nainštalujte pred zariadenie redukčný ventil. Pri výskyte vodného rázu namontujte tlmič vodného rázu. Ak vstupná voda obsahuje piesok alebo hrubé usadeniny, nainštalujte pred zariadenie sedimentačný predfilter: výrazne sa tým predĺži životnosť kazety. Použitie neoriginálnych kaziet, komponentov, príslušenstva alebo materiálov ruší záruku. Náhradné diely a prípojky sú kompatibilné iba so systémami DRINKO®.

10 PRED INŠTALÁCIOU

- Skontrolujte, či je filter neporušený a obsah balenia úplný.
- Skontrolujte, či tlak a teplota siete zodpovedajú limitom uvedeným v technických parametroch.
- Skontrolujte dostatok priestoru v skrinke pod drezom: pod filtračnou nádobou ponechajte približne 10 cm voľného priestoru na výmenu vožky.
- Skontrolujte správne osadenie kazety vo filtračnej nádobe a správnu polohu O-krúžku.

11 PRAVIDLÁ SPRÁVNEJ INŠTALÁCIE

Zostava musí byť nainštalovaná vo zvislej alebo vodorovnej polohe na prívode studenej vody k existujúcej kuchynskej batérii, pričom sa musí dodržať smer prúdenia označený šípkou na hornej časti hlavy filtra.

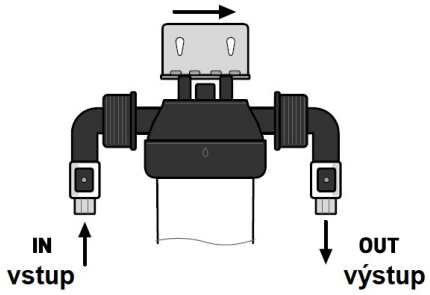

Obr. 3 — Smer prúdenia: vstup (IN) vľavo, výstup (OUT) vpravo

Matice prípojok dotiahnite rukou s použitím vhodných bezpečnostných a ochranných pomôcok; nepoužívajte nástroje, ktoré by mohli poškodiť technopolymérové diely. Dodané uzatváracie ventily umožňujú filter odstaviť pri údržbe alebo poruche. Ak vodovodná inštalácia nebola vykonaná podľa pravidiel správnej praxe, zariadenie za žiadnych okolností neinštalujte.



Obr. 4 — Konzola pripevnená k hlave filtra pomocou 4 dodaných skrutiek

12 INŠTALÁCIA

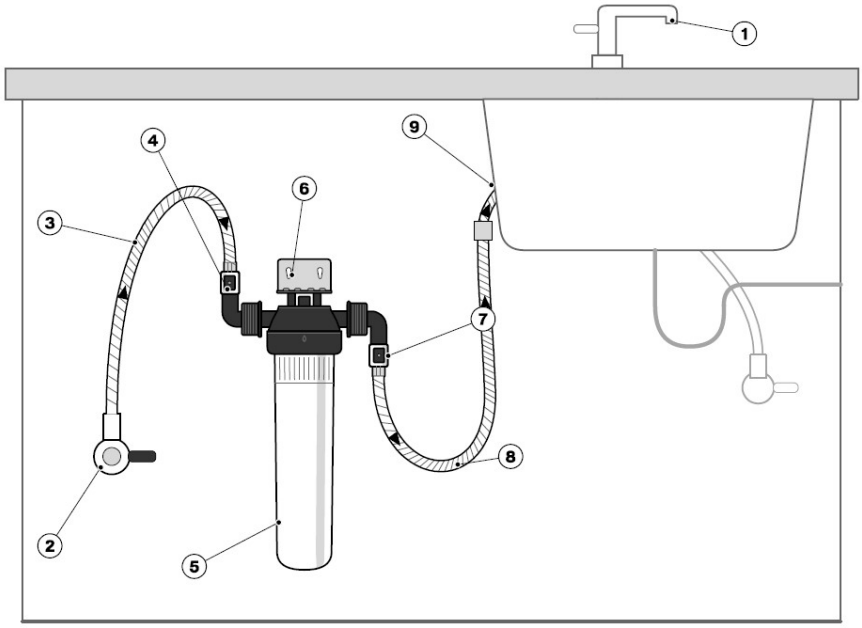

1.Existujúca kuchynská batéria
2.Uzatvárací ventil studenej vody
3. Prívodná hadica
4.Uzatvárací ventil prívodu
5.Zostava filtra DRINKO®
6.Kovový držiak
7.Uzatvárací ventil vývodu
8.Vývodná hadica
9.Hadica studenej vody z batérie

Obr. 5 — Príklad inštalácie pod drezom s použitím existujúcej batérie

1. Zatvorte rohový ventil studenej vody pod drezom a otvorte kuchynskú batériu, aby sa uvoľnil zvyškový tlak.
2. Odpojte hadicu studenej vody kuchynskej batérie od rohového ventilu.
3. Pripevnite konzolu k hlave filtra pomocou dodaných skrutiek.
4. Na hlavu filtra namontujte dve kolenové prípojky 3/8" BSPT s maticou a tesnením.
5. Na vstupnú a výstupnú prípojku namontujte dva uzatváracie ventily s použitím dodanej PTFE pásky.
6. Pripojte dodané hadice: vstupnú hadicu medzi rohový ventil studenej vody a vstupný uzatvárací ventil; výstupnú hadicu medzi výstupný uzatvárací ventil a prívodnú hadicu kuchynskej batérie.
7. Pomaly znovu otvorte rohový ventil studenej vody a potom postupne otvorte vstupný a výstupný uzatvárací ventil.
8. Skontrolujte, či z prípojok, hadíc a filtračnej nádoby neuniká voda; v prípade potreby spojenia znovu dotiahnite po opätovnom uvoľnení tlaku.

13 UVEDENIE DO PREVÁDZKY A ÚVODNÉ PREPLÁCHNUTIE

Pred pitím vody a po každej výmene vložky vykonajte úvodné prepláchnutie tak, že necháte vodu niekoľko sekúnd odtekať z batérie. Počas prvých okamihov prevádzky môže byť voda zakalená alebo mliečna v dôsledku vzduchu vo vnútri vložky; ide o normálny jav, ktorý po prepláchnutí zmizne. Zapíšte si dátum inštalácie kazety, aby bolo možné naplánovať jej výmenu.

14 BEŽNÁ ÚDRŽBA

Jedinou predpísanou bežnou údržbou je výmena filtračnej kazety: kód E306C pre DRINKO® taste, kód E307C pre DRINKO® bio.

Kazeta sa musí vymeniť po dosiahnutí objemu upravenej vody 45 000 litrov alebo najneskôr po 1 roku (odporúča sa 6 mesiacov) pri DRINKO® taste a po 12 000 litroch alebo po 6 mesiacoch prevádzky pri DRINKO® bio, podľa toho, čo nastane skôr. Skutočná životnosť závisí od kvality vstupnej vody.

UPOZORNENIE: Kazeta sa musí meniť pri odtlakovanom zariadení. Dodržiavajte hygienu: dôkladne si umyte ruky a nedotýkajte sa filtračného média novej kazety. Na čistenie nádoby nepoužívajte čistiace prostriedky, rozpúšťadlá ani agresívne prípravky; používajte iba pitnú vodu.

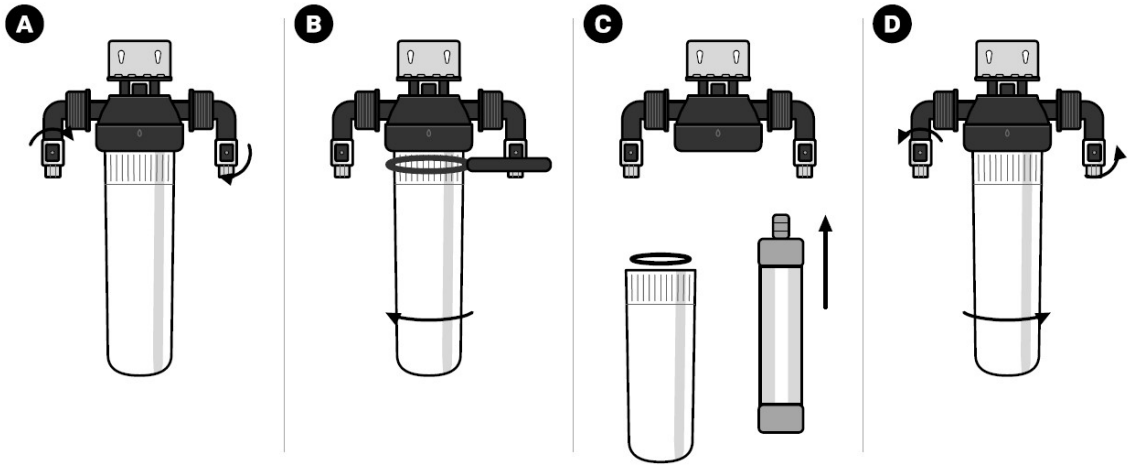

Výmena vložky — Obr. 6: A zatvorte ventily a uvoľnite tlak · B odskrutkujte filtračnú nádobu kľúčom · C vymeňte kazetu a skontrolujte O-krúžok · D nádobu znovu naskrutkujte a otvorte ventily

1. Zatvorte vstupný a výstupný uzatvárací ventil. Otvorte kuchynskú batériu na uvoľnenie zvyškového tlaku a potom ju zatvorte.
2. Pod filtračnú zostavu umiestnite nádobu alebo absorpčnú handru na zachytenie vody z filtračnej nádoby.
3. Pomocou dodaného kľúča odskrutkujte filtračnú nádobu z hlavy.
4. Vyberte vyčerpanú kazetu a zlikvidujte ju podľa platných predpisov.
5. Filtračnú nádobu opláchnite pitnou vodou. Skontrolujte O-krúžok; pri známkach poškodenia ho vymeňte a správne osaďte do sedla.
6. Vložte novú originálnu vložku (E306C pre DRINKO® taste, E307C pre DRINKO® bio) a overte správne osadenie.
7. Filtračnú nádobu naskrutkujte späť na hlavu pomocou kľúča. Postupne otvorte uzatváracie ventily a skontrolujte tesnosť.
8. Vykonajte úvodné prepláchnutie podľa predchádzajúcej kapitoly a zaznamenajte dátum výmeny.

15 OBDOBIA NEPOUŽÍVANIA

Ak sa systém nepoužíval dlhšie ako 3–5 dní (napríklad po návrate z dlhšej neprítomnosti), pred pitím nechajte vodu z batérie niekoľko minút odtekať. Ak sa zariadenie nepoužívalo dlhšie ako 30 dní, pred opätovným uvedením do prevádzky vymeňte vložku bez ohľadu na množstvo upravenej vody. Ak môže byť priestor vystavený mrazu, zariadenie a potrubie úplne vypustite.

16 ČISTENIE

Vonkajšie povrchy možno čistiť mäkkou handričkou navlhčenou vodou. Nepoužívajte abrazívne čistiace prostriedky, rozpúšťadlá, alkohol ani prípravky na báze chlóru, ktoré môžu poškodiť technopolymérové diely.

17 RIEŠENIE PROBLÉMOV

Porucha	Možná príčina	Náprava
Znížený prietok	Vyčerpaná alebo upchatá vložka	Vymeňte vložku
Znížený prietok	Uzatváracie ventily nie sú úplne otvorené	Úplne otvorte ventily
Znížený prietok	Nedostatočný tlak v sieti	Skontrolujte prívodný tlak
Únik z filtračnej nádoby	O-krúžok nie je správne osadený alebo je poškodený, prípadne nádoba nie je správne dotiahnutá	Uvoľnite tlak, O-krúžok premiestnite alebo vymeňte a dotiahnite kľúčom
Únik z prípojok	Chýbajúce alebo poškodené tesnenie, nedostatočné dotiahnutie	Uvoľnite tlak, skontrolujte tesnenia a znovu dotiahnite rukou
Zakalená alebo mliečna voda	Vzduch rozpustený alebo zachytený v kazete po výmene	Normálny jav: niekoľko sekúnd preplachujte
Opätovná chuť alebo pach chlóru	Vyčerpaná kapacita kazety alebo nesprávne vložená kazeta	Vymeňte kazetu alebo skontrolujte jej správne osadenie

Ak problém pretrváva, obráťte sa na predajcu alebo výrobcu. Nepokúšajte sa zariadenie opravovať.

18 TECHNICKÉ PARAMETRE

Parameter	DRINKO® taste	DRINKO® bio
Filtračná technológia	Aktívne uhlíkové vlákno Fybrex®	Elektro-adsorpčné médium ZetaBio+® — aktívne kokosové uhlie + striebro
Prípojky	3/8" BSPT	3/8" BSPT
Prevádzkový prietok	4 l/min (max) *	7 l/min *
Max. tlak	12 bar – 174 psi	12 bar – 174 psi
Teplota vody	5 – 45 °C (40 – 100 °F)	5 – 45 °C (40 – 100 °F)
Životnosť kazety	45 000 l / 11 900 gal – max. 1 rok **	12 000 l / 3 170 gal – max. 6 mesiacov **
Materiál nádoby	Technopolymér certifikovaný na pitnú vodu	Technopolymér certifikovaný na pitnú vodu
Poloha inštalácie	Zvislá / vodorovná	Zvislá / vodorovná
Kód filtračnej súpravy	E302C	E303C
Kód náhradnej kazety	E306C	E307C

* Uvedený prietok zodpovedá optimálnej prevádzke; skutočná hodnota závisí od tlaku siete a podmienok vstupnej vody.

** Deklarovaná životnosť sa vzťahuje na schopnosť redukovať chlór určenú podľa protokolu NSF/ANSI 42; skutočná životnosť závisí od kvality vstupnej vody. Platí limit dosiahnutý ako prvý: upravený objem alebo 6 mesiacov či 1 rok podľa modelu. Z hygienických dôvodov sa odporúča meniť kazetu každých 6 mesiacov.

19 VÝKON PRI ZNIŽOVANÍ OBSAHU CHLÓRU — DRINKO® TASTE

Kapacita kazety je odhadnutá podľa normy NSF/ANSI 42. Vďaka mikropórom priamo na povrchu ponúka aktívne uhlíkové vlákno pri rovnakej veľkosti vyššiu kapacitu ako bežné médiá.

Kazeta	Kapacita pre voľný chlór
DRINKO® taste (Fybrex®) — kód E306C	> 45 000 l
Štandardný 10" carbon block (referenčný)	~ 30 000 l

Orientačné hodnoty získané porovnávacími skúškami filtračného materiálu pri prietoku 4 l/min; skutočný výkon závisí od konštrukcie kazety a podmienok vstupnej vody. Životnosť kazety až 1 rok (odporúča sa 6 mesiacov). Pri rovnakom prietoku má vlákno Fybrex® približne polovičnú tlakovú stratu oproti carbon blocku, s rýchlym prietokom aj pri nízkom tlaku a bez uvoľňovania uhlíkového prachu.

20 MIKROBIOLOGICKÁ RETENČNÁ ÚČINNOSŤ — DRINKO® BIO

Baktérie	Vírusy	Cysty
99,9999 % — až 6 log	99,99 % — až 4 log	99,95 % — až 3,5 log

Hodnoty filtračného média ZetaBio+® (Ahlstrom Disruptor® stupeň 5289): počiatočná retencia so surrogate organizmami, údaje výrobcu média. Hodnoty vyjadrujú retenciu filtračného média, nie dezinfekčný účinok na vodu. Výkon je orientačný a závisí od podmienok vstupnej vody. Mikrobiologická retenčná kapacita média výrazne presahuje prevádzkovú životnosť kazety v pitnej vode: výmena sa určuje podľa prevádzkovej životnosti (6 mesiacov, do 12 000 l), nie podľa vyčerpania retenčnej kapacity.

21 HYDRAULICKÝ VÝKON — DRINKO® BIO

Hydraulický výkon kompletného filtra s elektropozitívnym médiom overilo akreditované nezávislé laboratórium (Istituto Giordano S.p.A.) podľa IEC 60534-2-3:2015 — skúšobný protokol č. 431008 z 23. júla 2025.

Kvs	Charakteristická rovnica	Cvs
2,3 m^3/h pri p = 1 bar	$p = 189 \cdot Q^2$ [p v mbar, Q v m^3/h]	2,66 gpm pri p = 1 psi

Kvs je prietokový súčiniteľ: prietok vody v m^3/h, ktorý prejde úplne otvoreným zariadením pri tlakovej strate 1 bar. Vyššia hodnota Kvs znamená nižšiu tlakovú stratu pri rovnakom prietoku. Hodnota sa vzťahuje na filter skúšaný s 1" prípojkami; súprava pod drez s prípojkami 3/8" má pri rovnakej kazete nižšie Kvs.

22 NÁHRADNÉ DIELY A PRÍSLUŠENSTVO

Kód	Opis
E306C	Náhradná vložka DRINKO® taste — aktívne uhlíkové vlákno Fybrex®
E307C	Náhradná vložka DRINKO® bio — elektro-adsorpčné médium ZetaBio+®

Používajte iba originálne náhradné diely. Náhradné diely a prípojky sú kompatibilné iba so systémami DRINKO®.

23 ZÁZNAM O VÝMENE VLOŽKY-KAZETY

Zaznamenajte dátum inštalácie a každej ďalšej výmeny vložky, aby bolo možné správne naplánovať údržbu.

Dátum	Kód kazety	Ďalšia výmena	Poznámky / podpis

24 ZHODA A BEZPEČNOSŤ

Výrobok je v súlade s talianskymi ministerskými vyhláškami D.M. 174 a D.M. 25. Použité materiály sú vhodné na použitie s pitnou vodou a majú medzinárodné certifikácie; komponenty filtračného materiálu sú certifikované podľa NSF/ANSI 42 a spĺňajú nariadenie (EÚ) č. 10/2011. Zariadenie je vhodné na pitnú vodu a vyžaduje pravidelnú periodickú údržbu na zabezpečenie požiadaviek na pitnú vodu deklarovaných výrobcom. Zariadenie sa smie inštalovať iba na filtráciu pitnej vody; pred inštaláciou skontrolujte upravovanú vodu. Redukcia chlóru sa riadi protokolom NSF/ANSI 42. Pri DRINKO® bio je mikrobiologická retenčná účinnosť zdokumentovaná na filtračnom médiu (Ahlstrom Disruptor® 5289).

25 ZÁRUČNÉ PODMIENKY

Na zariadenie sa poskytuje záruka 24 mesiacov od dátumu zakúpenia; vyplnením záručného listu priloženého v balení ju možno predĺžiť na 5 rokov. Záruka sa nevzťahuje na komponenty podliehajúce bežnému opotrebovaniu, ako sú filtračné kazety, O-krúžky a tesnenia, ani na škody spôsobené počas prepravy. Správna funkcia a životnosť zariadenia a tesniacich O-krúžkov závisí od správnej inštalácie, správneho používania, frekvencie údržby a kvality vody.

26 OBMEDZENIE ZODPOVEDNOSTI

Výrobca odmieta akúkoľvek zodpovednosť v prípade úprav alebo chýb hydraulického zapojenia; nedodržanie týchto pokynov má za následok okamžitý zánik záruky. Použitie neoriginálnych kaziet, komponentov, príslušenstva alebo materiálov ruší záruku. Výrobca nezodpovedá za škody spôsobené osobám, zvieratám alebo majetku ani za škody vzniknuté nesprávnou demontážou zariadenia. Výrobca odmieta zodpovednosť v prípade nedodržania obmedzení použitia.

27 LIKVIDÁCIA

Balenie: obalový materiál sa musí zlikvidovať v súlade s predpismi platnými v krajine inštalácie.
Vyčerpané vložky: musia sa zlikvidovať v súlade s predpismi platnými v krajine inštalácie.
Zariadenie: po skončení životnosti sa musí zlikvidovať v súlade s predpismi platnými v krajine inštalácie.

28 OCHRANNÉ ZNÁMKY

ECOTERM®, DRINKO®, Fybrex® a ZetaBio+® sú registrované ochranné známky spoločnosti ECOTERM S.R.L. Fybrex® označuje technológiu aktívnych uhlíkových vlákien (ACF) používanú v kazetách DRINKO® taste; ZetaBio+® označuje technológiu elektropozitívnej textílie Ahlstrom Disruptor® stupňa 5289 používanú vo vložkách DRINKO® bio. Disruptor® je registrovaná ochranná známka spoločnosti Ahlstrom.

Distribútor:

AQUAMONTS, s.r.o.
veľkoobchod - email: obchod@aquamonts.sk, tel.: 0918 150 178
obchod, eshop - info@aquamonts.sk, tel.: 0918 583 733

Výrobca:

ECOTERM S.R.L. · Via Veneto 20 – 35044 Montagnana (PD) – Taliansko · info@ecotermitaly.it · ecotermitaly.com

ZÁRUČNÝ LIST a ZÁRUČNÉ PODMIENKY

1. Na akosť , kompletnosť, funkčnosť a bezpečnú prevádzku výrobku poskytuje výrobca záruku na dobu 24 mesiacov odo dňa predaja výrobku užívateľovi.
2. Záruka sa vzťahuje na vady spôsobené chybou materiálu alebo nesprávnou výrobou, ktoré sa prejavia v záručnej lehote v dodanom výrobku vinou výrobcu. Pokiaľ sa vyskytnú, tak nedostatky budú odstránené bezplatne.
3. Záruka sa nevzťahuje na opotrebenie a zodratie výrobku prevádzkou, nevhodným zaobchádzaním, nevhodnou inštaláciou, nevhodným prostredím a nedodržaním pokynov uvedených v návode na použitie.
4. Výrobca resp. predajca nezodpovedá za iné škody, alebo náklady vzniknuté v súvislosti s vadami výrobku a ich uplatnením (napr. ušlý zisk, predvídateľný zisk, obchodné straty, straty času, zasielateľské a montážne náklady, náklady na demontáž, následne vyvolané škody a pod.) a to ani na iných výrobkoch, či akýchkoľvek iných následkoch, ktoré akýmkoľvek spôsobom súvisí s reklamovaným vadným výrobkom.
5. **Podmienky pre prijatie reklamácie a poskytovanie záruky** :
   - **predajcom vystavený reklamačný list**
   - **riadne vyplnený originál záručného listu a doklad o kúpe**
   - **neuplynutie od predaja viac ako 24 mesiacov**
   - **použitie výrobku len na predpísané účely a dodržanie návodu k použitiu**
   - **montáž výrobku odbornou firmou potvrdenou v záručnom liste**
   - **výrobok nebol (ani pri poruche) rozobratý, poprípade poškodený**
   - **na výrobku neboli vykonané úpravy a zásahy bez súhlasu výrobcu**
   - **k reklamácii musí byť dodaný kompletný výrobok, nie rozobratý, upravený alebo nekompletný**
6. Reklamáciu uplatňuje spotrebiteľ u predajcu, v predajni kde výrobok zakúpil alebo v záručnom servise **so súčasným predložením reklamovaného výrobku**. Predajca / záručný servis skontroluje (bez zásahu do výrob-ku) či sú splnené vyššie uvedené podmienky pre prijatie reklamácie. Ak sú splnené, je povinný reklamáciu prevziať. Pri reklamácii u predajcu, predajca s vystaveným reklamačným listom má neodkladne zaslať výrobok do záručného servisu spolu so záručným listom a dokladom o kúpe k posúdeniu.
7. Pri neuznaných reklamáciách po dohode so zákazníkom výrobok bude opravený formou riadnej opravy alebo bude vrátený zákazníkovi neopravený.

Nereklamujte a nezasielajte na záručné opravy výrobky, ktoré nespĺňajú záručné podmienky . Výrobky nespĺňajúce záručné podmienky môžu byť prijaté (po odsúhlasení zákazníkom) len do riadnej opravy !

Záručný a pozáručný servis zabezpečuje : **AQUAMONTS, s.r.o. ,** Komárňanská cesta 11, 940 64 Nové Zámky
e-mail : servis@aquamonts.sk mobil : 0948 – 717 064

Záruka sa predlžuje o čas po ktorý bol výrobok v oprave.

Typ výrobku: ..... Výr./ sériové číslo ..... Rok .....

DÁTUM PREDAJA	PEČIATKA A PODPIS PREDAJCU	ODBORNÉ ZAPOJENIE FIRMOU dátum-pečiatka-podpis

DÁTUM		ZÁRUČNÉ OPRAVY vyjadrenie servisu	PEČIATKA PODPIS
PRIJATIA	ODOSLANIA		